ATMOCE

Ficha técnica

Microinversor de la serie MI

MI-600/MI-500/MI-450/MI-425/MI-400

Características principales

Seguridad absoluta

- Sin arco de CC
- Apagado rápido
- Tensión de CC de seguridad
- Sin necesidad de AFCI

Fiabilidad superior

- Garantía de 25 años
- Ligero, con solo 1,3 kg de peso
- Carcasa de plástico
- Protección de ingreso IP67

Máxima electricidad

- Gestión y optimización a nivel de módulo
- Máxima eficiencia: 97,4 %
- Eficiencia de la UE: 97,0 %
- Eficiencia de MPPT: 99,9 %

Flexibilidad e inteligencia

- Solución integral
- Un SKU para instalaciones monofásicas y trifásicas
- Compatible con todos los módulos fotovoltaicos más comunes hasta 700 W

Modelo		MI-600	MI-500	MI-450	MI-420	MI-400
Parámetros de entrada						
Compatibilidad del módulo fotovoltaico		54 células/108 medias células, 60 células/120 medias células, 66 células/132 medias células y 72 células/144 medias células				
Máxima potencia de los módulos FV compatibles	P_{dcmax}, W	700				
Tensión de entrada mín./máx.	U_{dcmin}/U_{dcmax}, V	16/60				
Rango de tensión de seguimiento de potencia máxima	U_{mppmin}/ U_{mppmax}, V	De 39 a 55	De 33 a 55	De 30 a 55	De 30 a 55	De 28 a 55
Rango de tensión de MPPT	U_{mppt}, V	De 16 a 60				
Tensión de entrada nominal	U_{dcnom}, V	42	36	36	36	36
Tensión de entrada en el arranque	$U_{dcstart}$, V	22				
Corriente máxima de entrada continua	I_{dcmax}, A	16				
Corriente máxima de cortocircuito de entrada	I_{scmax}, A	20				
Clase de sobretensión de puerto de CC		II				
Corriente de retroalimentación de puerto de CC	A	0				
Configuración de matriz fotovoltaica		1 x 1 matriz sin toma de tierra				
Parámetros de salida						
Tensión nominal	U_{acnom}, V	220/230				
Rango de tensión	U_{acmin}/U_{acmax}, V	De 184 a 276				
Potencia de salida nominal	P_{acnom}, W	600	500	450	425	400
Máx. potencia evidente	S_{acmax}, VA	600	500	450	425	400
Corriente de salida nominal a 220 Vca	I_{acnom}, A	2,73	2,27	2,05	1,93	1,82
Corriente de salida nominal a 230 Vca	I_{acnom}, A	2,61	2,17	1,96	1,85	1,74
Corriente de salida máxima a 220 Vca	I_{acmax}, A	2,86	2,39	2,15	2,03	1,91
Corriente de salida máxima a 230 Vca	I_{acmax}, A	2,74	2,28	2,06	1,94	1,83
Máx. microinversores/circuito de derivación de 20 A		6	7	8	8	9
Máx. microinversores/circuito de derivación de 25 A		8	9	10	10	11
Frecuencia nominal	f_{nom}, Hz	50/60				
Rango de frecuencia extendido	f_{min}/f_{max}, Hz	De 45 a 65				
Consumo de energía por la noche	mW	0[a]				
Clase de sobretensión de puerto de CA		III				
Configuración de factor de potencia	cosphi	>0,99				
Factor de potencia (ajustable)		0,8 capacitivo... 0,8 reactivo				
Distorsión armónica total	THDi	<3 %				
Protección de sobretensión de CA		TIPO II				
Parámetros de eficiencia						
Máxima eficiencia	η_{max}, %	97,4				
Eficiencia de la UE	η_{EU}, %	97,0				
Eficiencia de MPPT	η_{MPPT}, %	99,9				
Parámetros mecánicos						
Rango de temperatura ambiente	°C	De –40 a 65				
Rango de temperatura de almacenamiento	°C	De –40 a 85				
Rango de humedad relativa	%	4 a 100, condensando				

a. El valor se prueba con M-Relay o M-Combiner.

Modelo		MI-600	MI-500	MI-450	MI-420	MI-400
Tipo de conector de CC				Stäubli MC4		
Número de conectores de CC				1 vinculación		
Tipo de conector de CA				MT-02502-A[b]		
Número de conectores de CA				1 vinculación		
Dimensiones (sin soporte)	mm			247,2 × 180 × 38,5 (altura x ancho x profundidad)		
Peso (sin soporte)	kg			1,3		
Refrigeración				Convección natural		
Aprobado para emplazamientos húmedos				Sí		
Grado de contaminación				III		
Topología				Aislado		
Clase de protección de la carcasa				Aislamiento doble clase II		
Categoría medioambiental				Exterior - IP67		
Altitud	m			3000		
Ruido	dB			<25		
Funciones						
Comunicación				PLC		
Indicador				1 × indicador led		
Cumplimiento						
Seguridad				IEC 62109-1/-2		
EMC				IEC 61000-6-1/-2/-3/-4, EN 62920		
Cumplimiento de red eléctrica				VDE 0124, VDE 4105, UTE 0126, EN 50549, EN 50530		

b. El conector de CA debe utilizarse con MW-Cables.

Topología eléctrica del microinversor de la serie MI

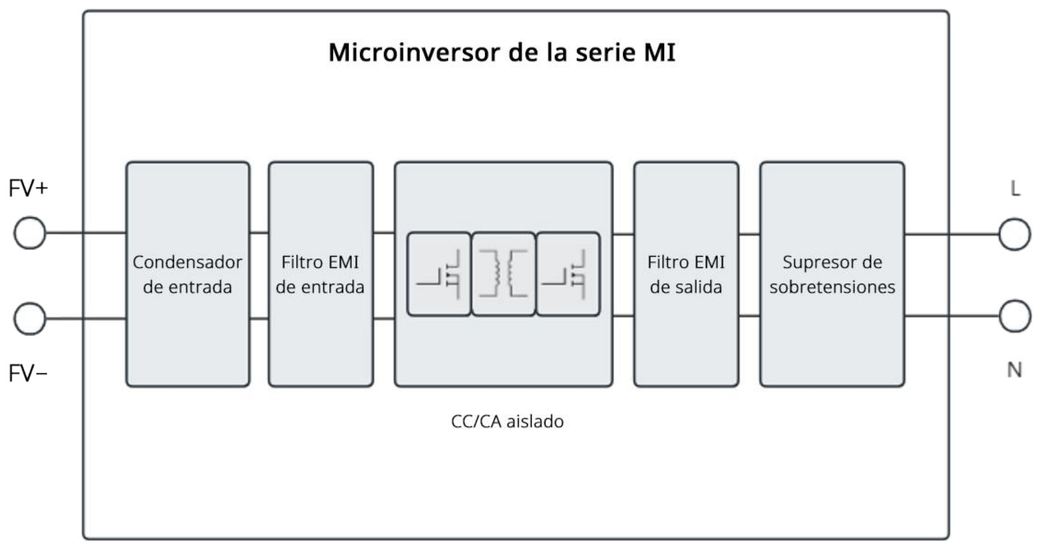

Dimensiones del microinversor de la serie MI

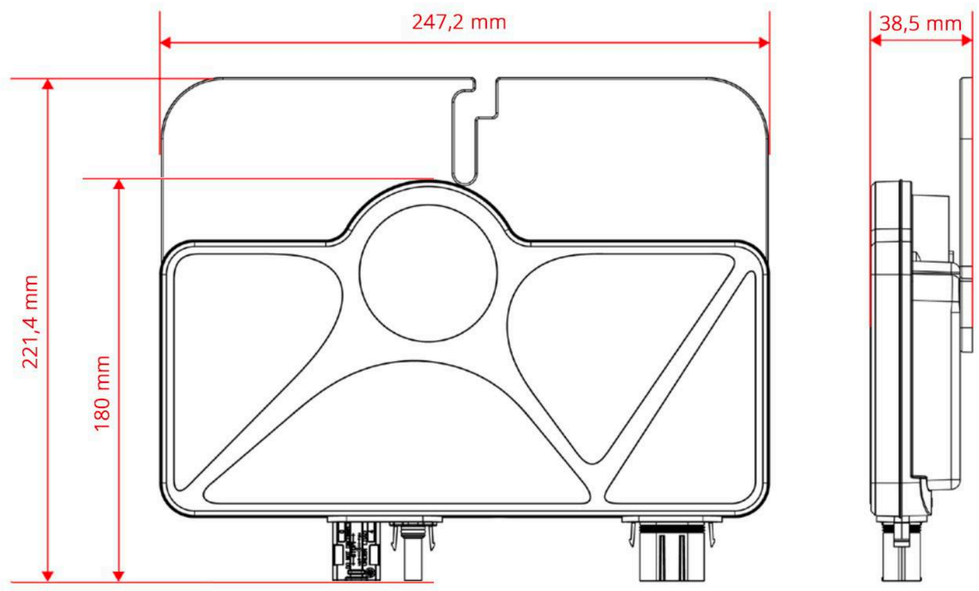

Curva de eficiencia del microinversor de la serie MI

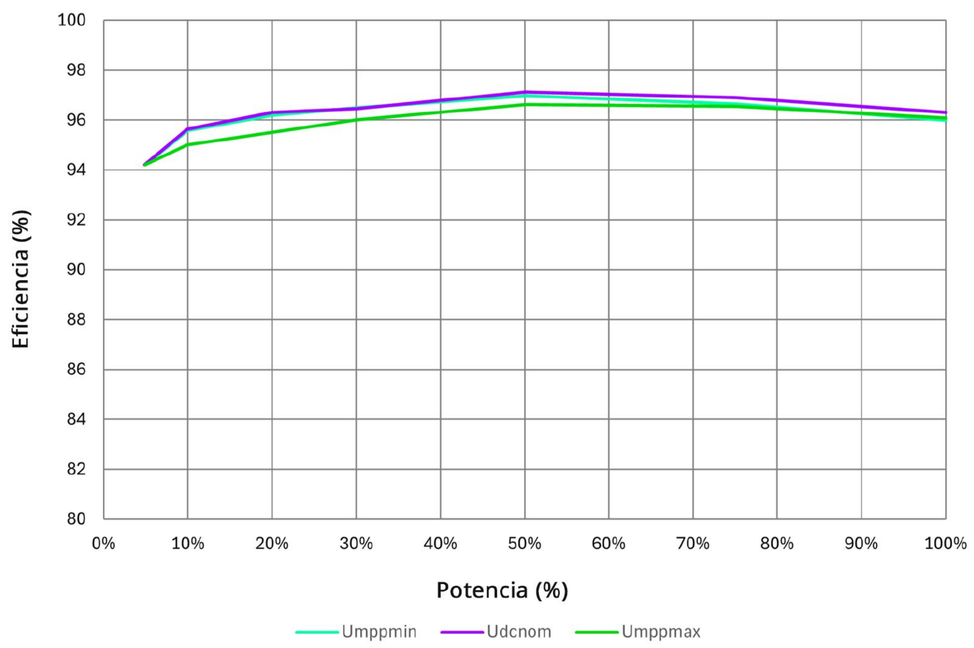

Derrateo de potencia del microinversor de la serie MI frente a temperatura de PCU

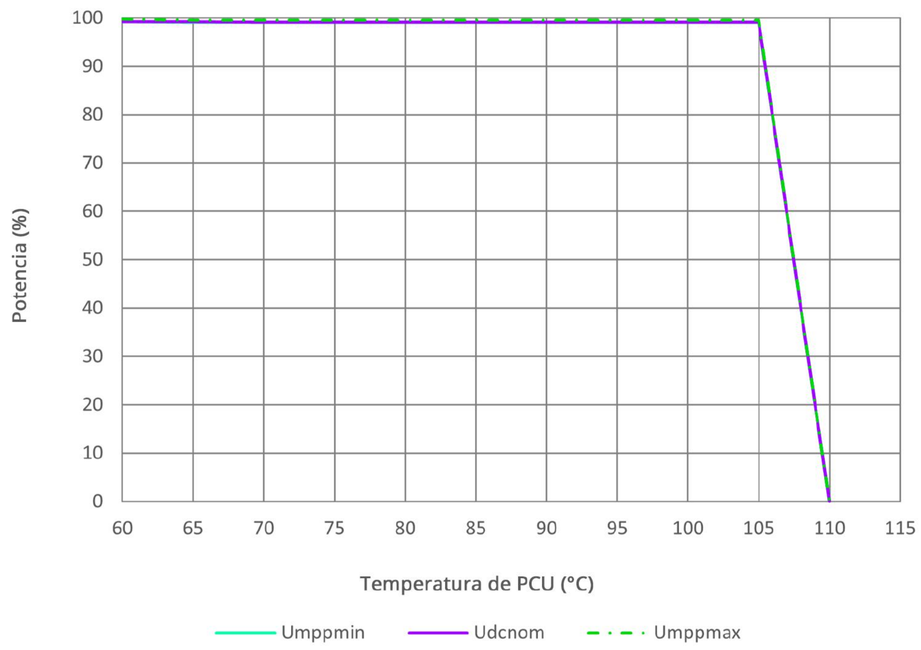

© 2025 ATMOCE HOLDING B.V. All rights reserved.
support@atmoce.com | +31 20 241 6207
ATMOCE HOLDING B.V. | Rokin 92-96, 1012 KZ Amsterdam, the Netherlands